## ՊԱՏՇԳԱՄԲԻ ՍԱԼԻ ՀԱՏԱԿԱԳԻԾ

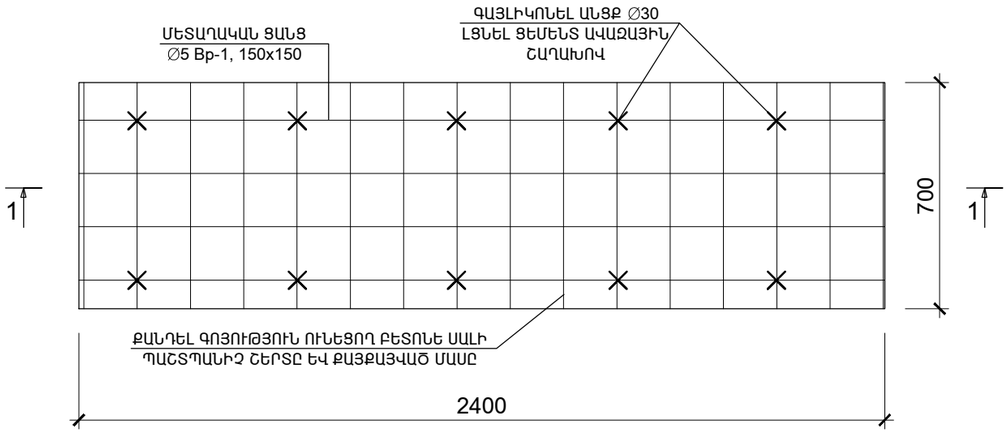


## ՀԱՏՈՒՅԹ 2

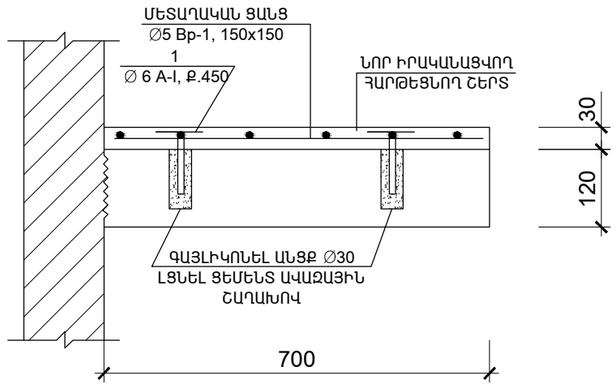


## ՀԱՏՈՒՅԹ 1

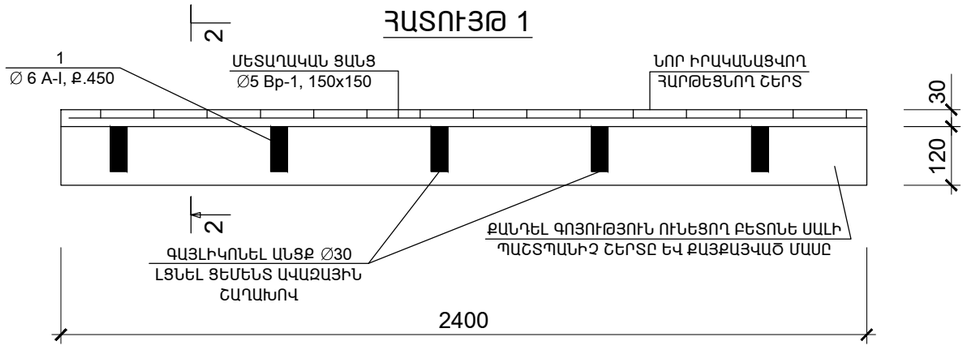


| ԴԻՐՔ | ԷՍՔԻԶ |
|---|---|
| 1 | 50 50<br>100 100 |

| | | | | | | | |
|---|---|---|---|---|---|---|---|
| | | | | ՊԱՏՎԻՐԱՏՈՒ՝ ԵՔ-ՊԸՇՇԲ-14/105 | | | |
| ՏՆՕՐԵՆ | Հ. ԼԵՎՈՆՅԱՆ | | | ԵՐԵՎԱՆ ՔԱՂԱՔԻ ՔԱՆԱՔԵՌ-ՋԵՅԹՈՒՆ<br>ՎԱՐՉԱԿԱՆ ՇՐՋԱՆ<br>ՍԱՐԿԱՎԱԳԻ 149 ՇԵՆՔ, ԲՆ 11 | ՓՈՒԼ | ԹԵՐԹ | ԹԵՐԹԵՐ |
| ՃԱՐՏ. | Ս. ՍԱՐԳՍՅԱՆ | | | | ԱՆ | Ճ-13 | 37 |
| | | | | | «ՀԱՄԱՇԻՆ ՆԱԽԱԳԻԾ» ՍՊԸ | | |
| | | | | ՃԱՐՏԱՐԱՊԵՏԱԿԱՆ ՄԱՍ | | | |